ТЕХ. ДАННЫЕ

29/10/26 Страница 1 / 3

DAB PUMPS S.p.A.
Via Marco Polo, 14 - 35035 Mestrino (PD), Italy
Tel. +39 049 5125000 - Fax +39 049 5125950
www.dabpumps.com

Получатель

Company
Reference
Address
Phone
Fax
E-mail

Арт. № **Customer pos. no.:**

60212472

Модель

ALP 2000/BQQE/0,75 1x230 50 IE2

Характеристики насоса

Максимальное давление	1 MPa
Мин. темп-ра жидкости	-15 °C
Макс. темп-ра жидкости	120 °C
Макс. наружная темп-ра	40 °C

Требуемые характеристики

Расход :	
Напор :	
Жидкость (%) :	
Температура жидкости	20 °C
Плотность :	998,3 kg/m³
Кинематическая вязкость	1,005 mm²/s
Давление паров	0,00 MPa

Действительные характеристики

Расход :	
Напор :	
NPSH :	
Shaft power P2 :	
Efficiency :	

Материалы/Уплотнение вала

Корпус насоса	Чугун 250 UNI ISO 185
Обойма	Чугун 250 UNI ISO 185
Рабочего колеса	Технополимер
Мех. Уплотнение	Silicon carbide/Silicon carbide
Кольцевая прокладка	Резина EPDM
Вал с ротором	Нержавеющая сталь AISI 316

Характеристики двигателя

Торговая марка	DAB	
Max. Power input P1 :	0,75 kW	
Ном. Мощность P2:	0,75 kW	
Частота вращения	2.870 1/min	
Напряжение	1~ 230 V	50 Hz
Ном. Ток	3,7 A	
Степень защиты	IP 55	

Curve tolerance according to ISO 9906

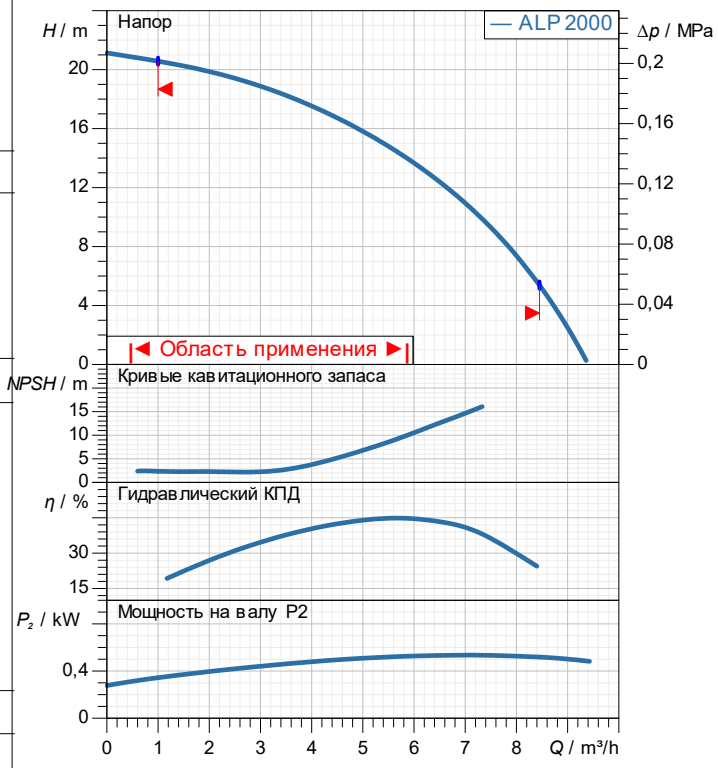

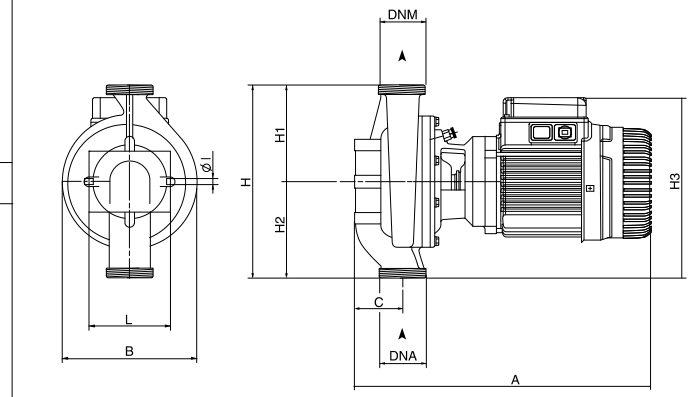

Вес 14,5 kg

Размеры mm

A	386	Ø I	8		
B	174				
C	63				
H	250				
H1	125				
H2	125				
H3	235				
L	95				

Соединения насоса:

Вход	2" G-M / 1 MPa
Вых	2" G-M / 1 MPa

DAB PUMPS имеет право делать изменения без уведомления.

ГИДРАВЛИЧЕСКАЯ ХАРАКТЕРИСТИКА

29/10/26 Страница 2 / 3

DAB PUMPS S.p.A.
Via Marco Polo, 14 - 35035 Mestrino (PD), Italy
Tel. +39 049 5125000 - Fax +39 049 5125950
www.dabpumps.com

Получатель

Company
Reference
Address
Phone
Fax
E-mail

ALP 2000/BQQE/0,75 1x230 50 IE2

Curve tolerance according to ISO 9906

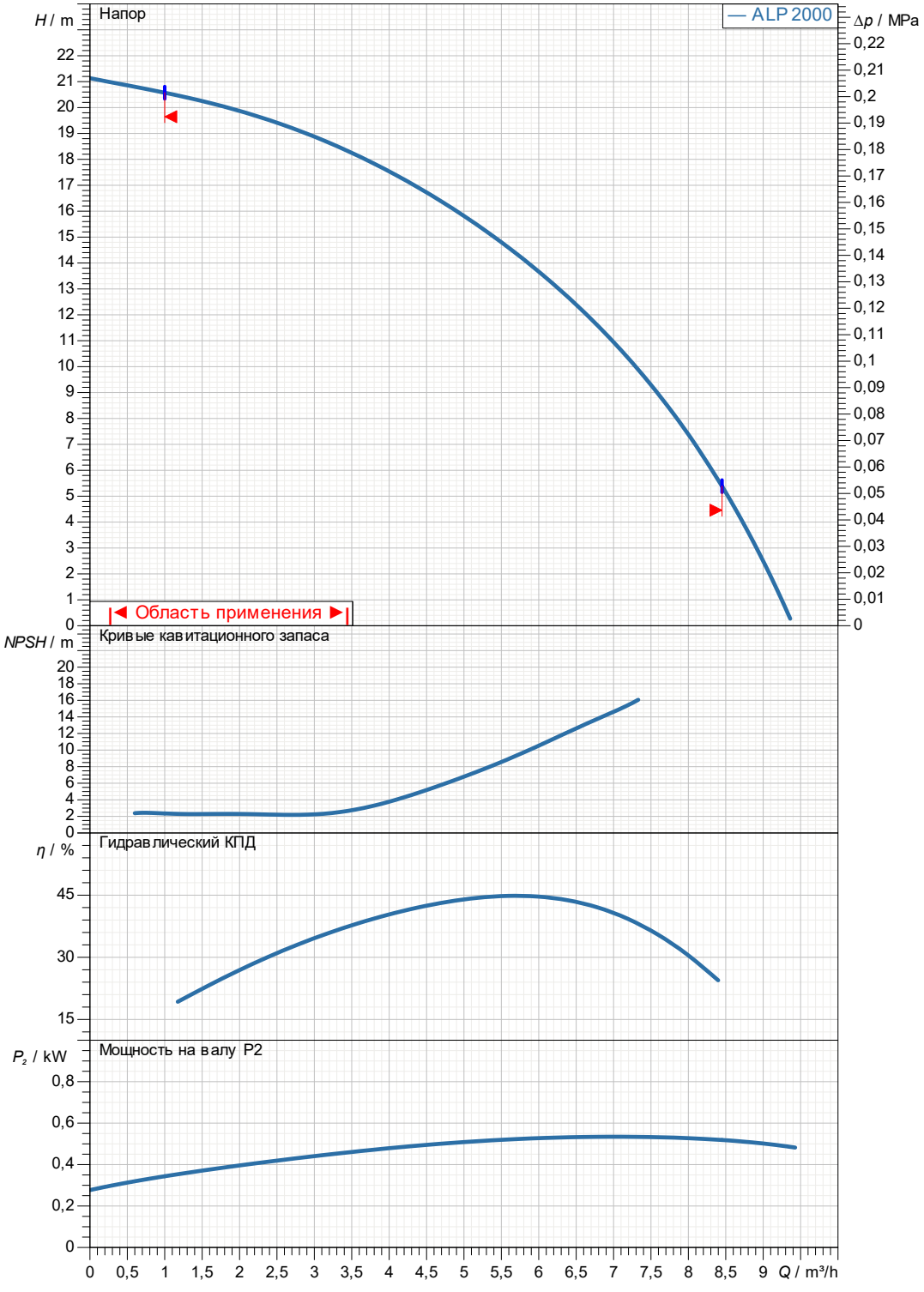

Действительные характеристики

Вход	Вых	Расход :	Напор :	Частота вращения
2 " G-M 1 MPa	2 " G-M 1 MPa			2.870 1/min

Проект	Номер проекта	Исполнитель	Создано
	Untitled project 2026-10-29 10:38:15.797		**29/10/26**

DAB PUMPS имеет право делать изменения без уведомления.

ГАБАРИТНЫЕ РАЗМЕРЫ

29/10/26 Страница 3 / 3

DAB PUMPS S.p.A.
Via Marco Polo, 14 - 35035 Mestrino (PD), Italy
Tel. +39 049 5125000 - Fax +39 049 5125950
www.dabpumps.com

Получатель

Company
Reference
Address
Phone
Fax
E-mail

ALP 2000/BQQE/0,75 1x230 50 IE2

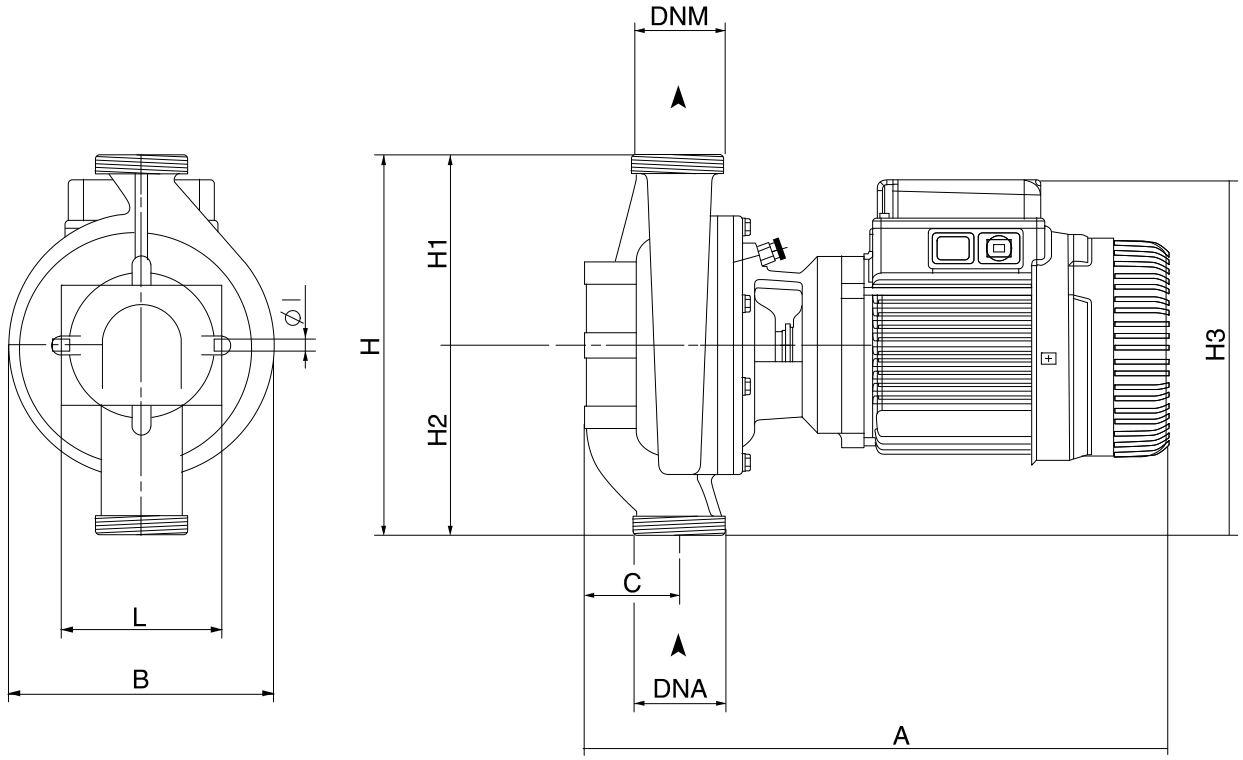

Измерения в mm							Соединения насоса:
1	A	386					
2	B	174					всасывании :
3	C	63					2 " G-M
4	H	250					1 MPa
5	H1	125					
6	H2	125					
7	H3	235					подачу :
8	L	95					2 " G-M
9	Ø I	8					1 MPa
10							
11							

Проект	Номер проекта	Исполнитель	Создано
	Untitled project 2026-10-29 10:38:15.797		**29/10/26**

DAB PUMPS имеет право делать изменения без уведомления.